COMUNE DI DIAMANTE
(PROVINCIA DI COSENZA)

PIANO COMUNALE DI SPIAGGIA
RIELABORAZIONE

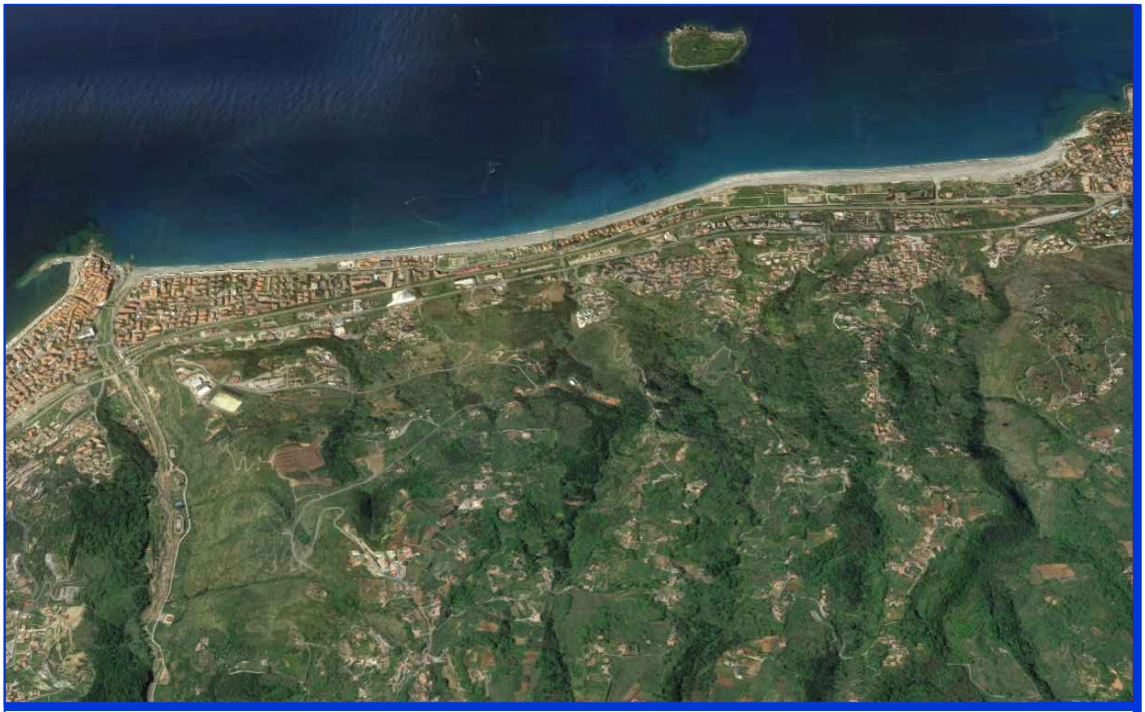

Elaborato:

Schemi tipologici dei manufatti

Il Progettista Ing. Ivano RUSSO	**Il Responsabile del Procedimento** Ing. Tiziano TORRANO
Il Responsabile Settore Urbanistica Geom. Vincenzo VACCARO	**Il Sindaco** Sen. Avv. Ernesto MAGORNO

TAVOLA:

EP 8.1

SCALA:

VARIE

Elaborazione del piano: Dicembre 2020

Visti e approvazioni:

STRUTTURE PER PRIMA ACCOGLIEZA

PIANTA fondazioni Scala 1:100

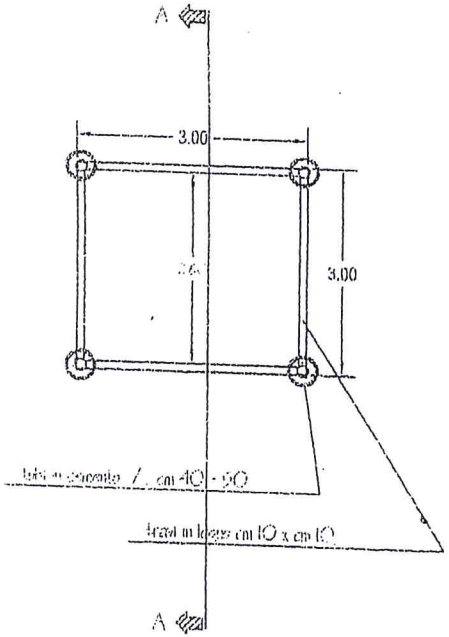

PIANTA Scala 1:100

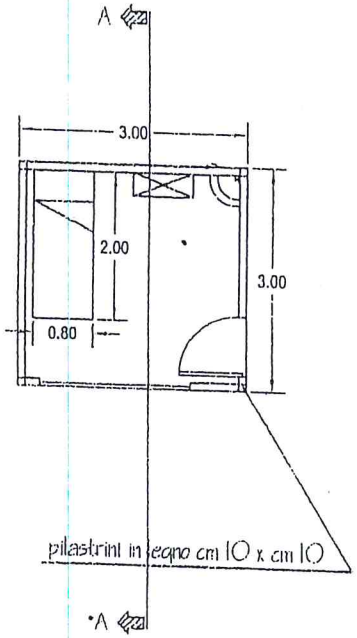

PIANTA COPERTURA Scala 1:100

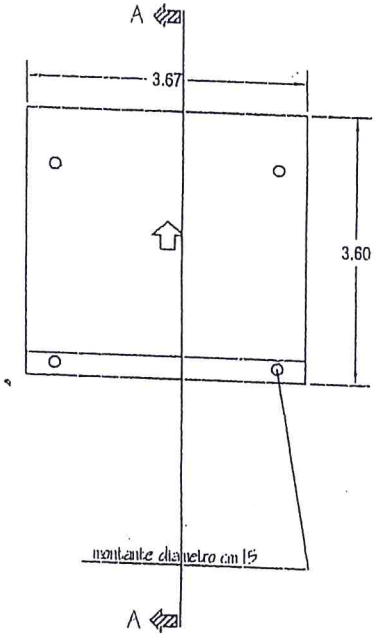

SEZIONE A-A Scala 1:100

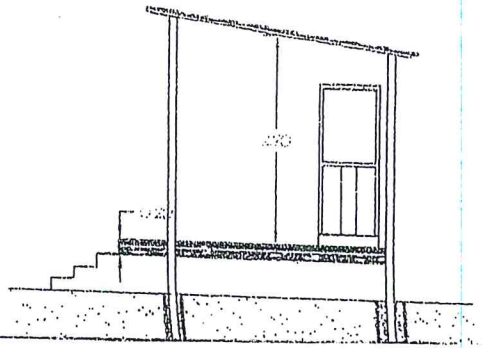

PROSPETTO FRONTALE Scala 1:100

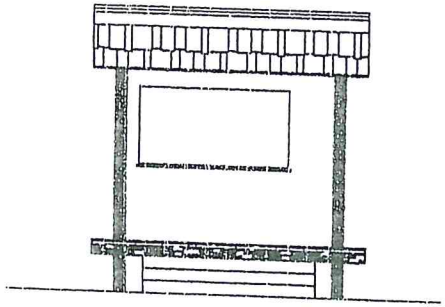

Tipologia chiosco (A)

Rapp. 1.100

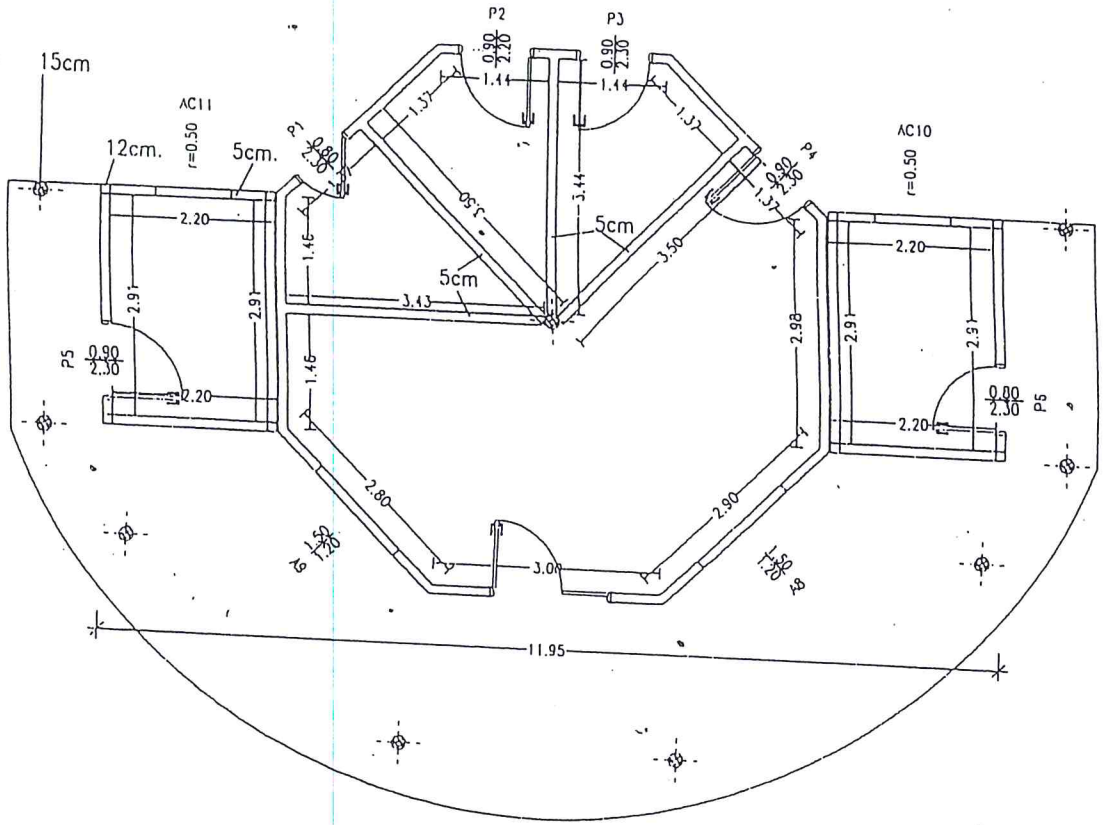

PIANTA Q..ta (0.00)

Tipologia chiosco (A)

Rapp. 1.100

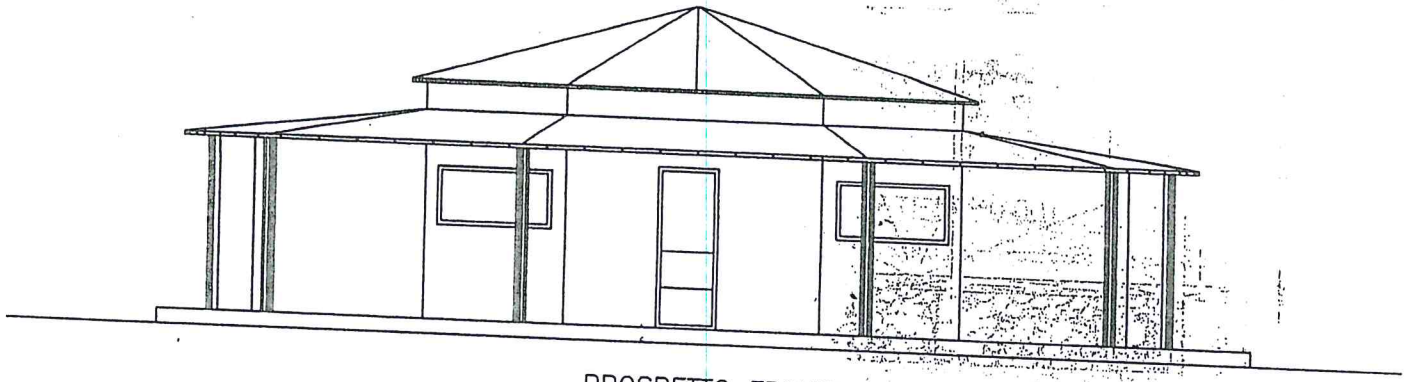

PROSPETTO FRONTALE

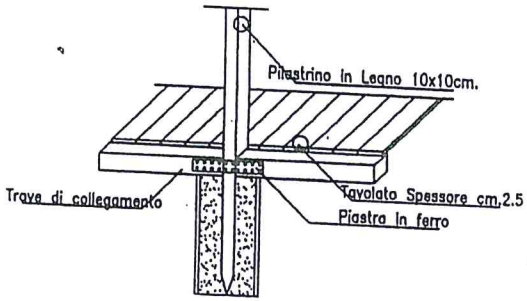

Particolare Costruttivo

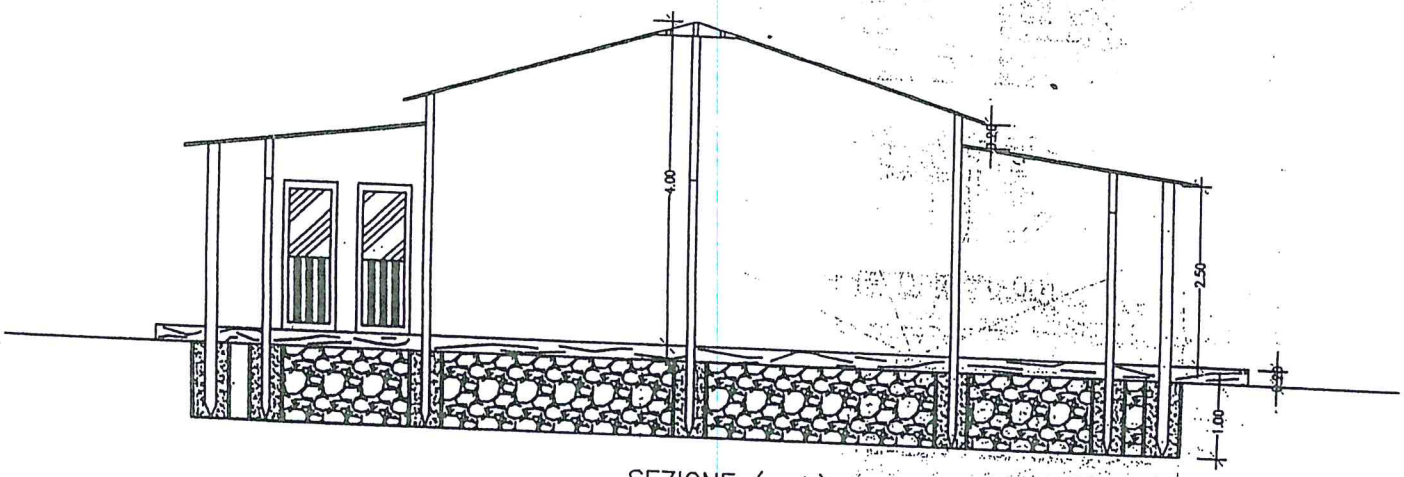

SEZIONE (a–b)

Tipologia chiosco (A1)

Rapp. 1:100

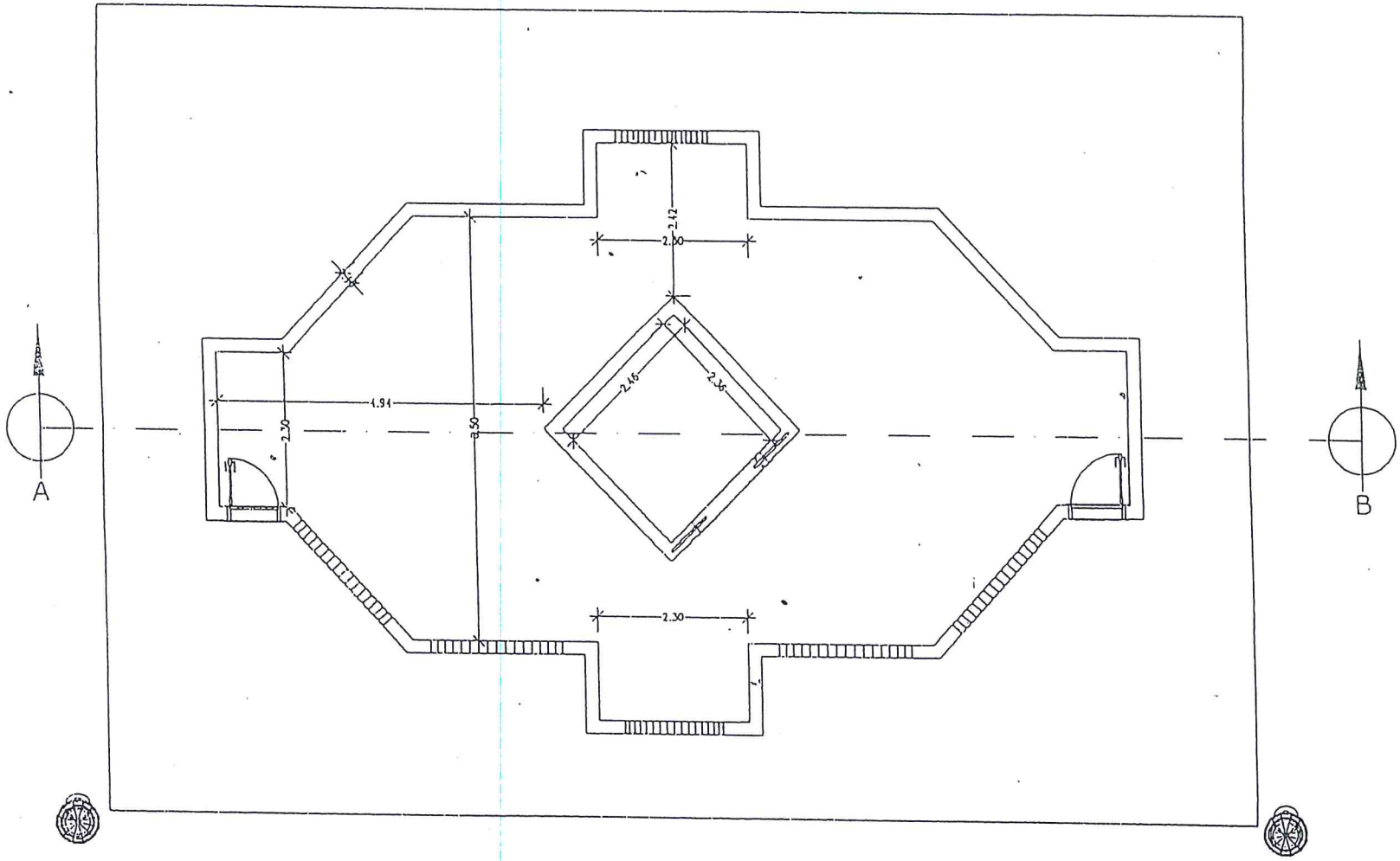

PIANTA Q..ta (0.00)

Tipologia chiosco (A1)

Rapp. 1:100

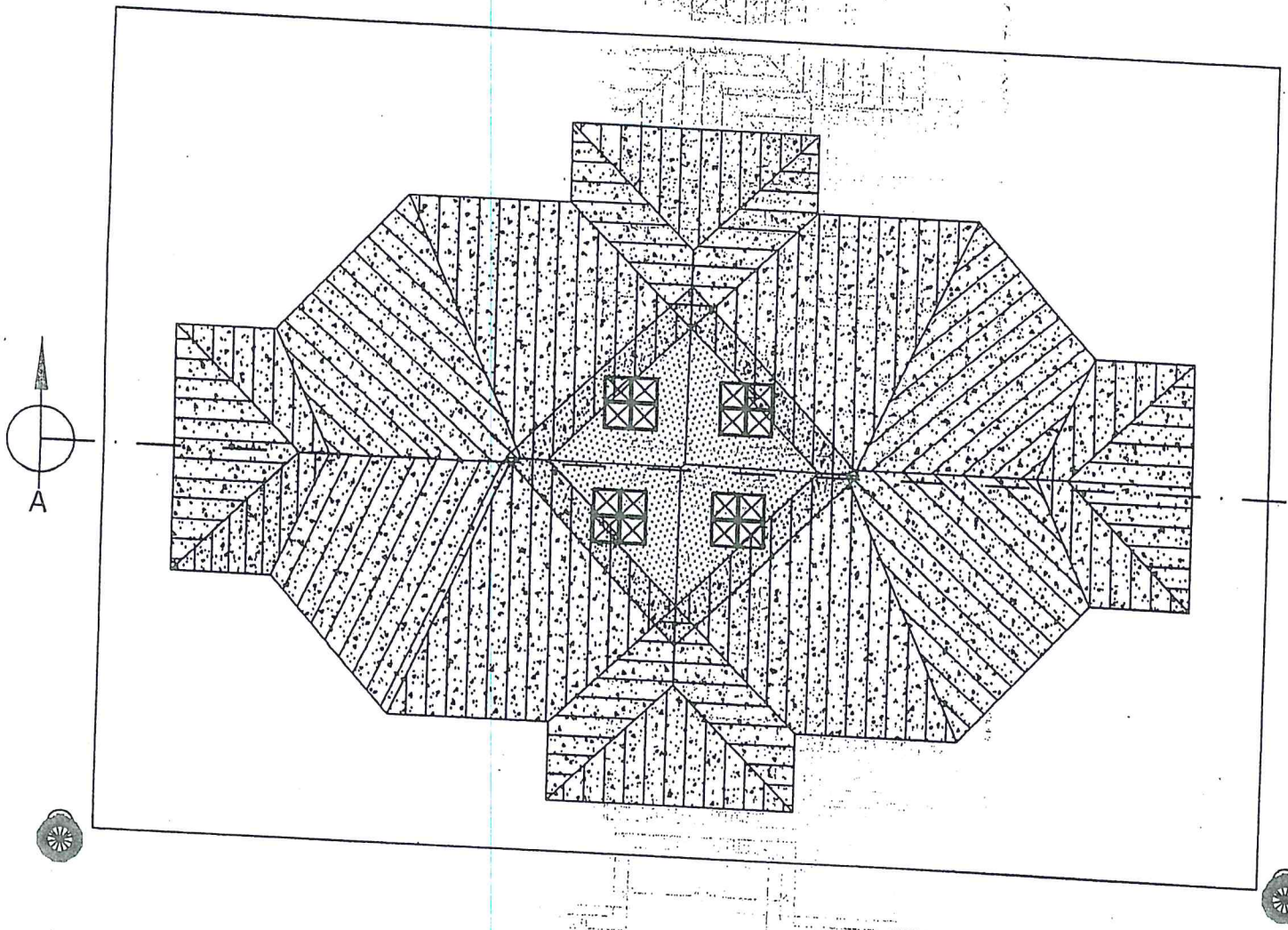

PIANTA Copertura

Tipologia chiosco (A1)

Rapp. 1:100

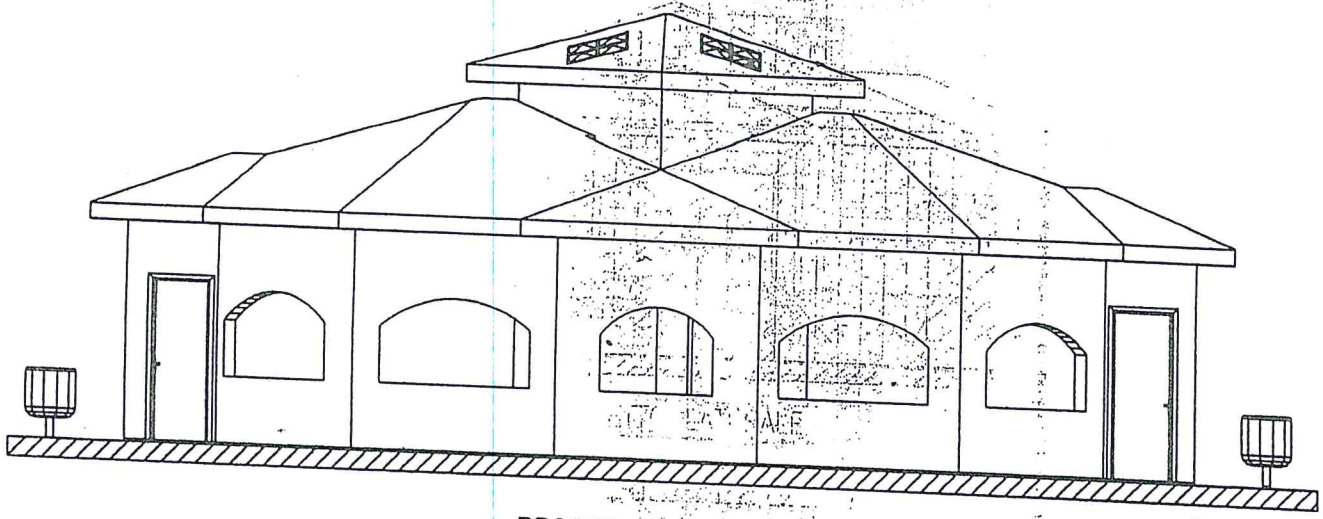

PROSPETTO FRONTALE

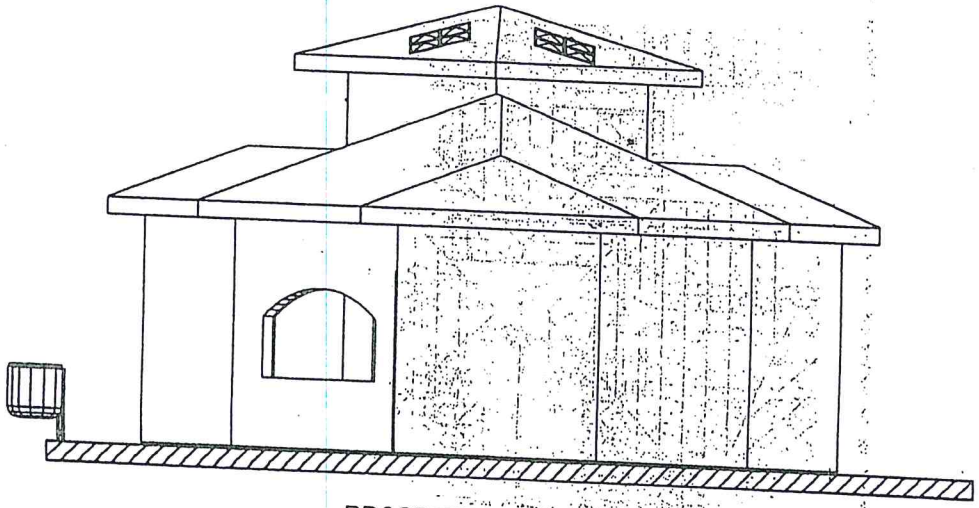

PROSPETTO LATERALE

Tipologia chiosco (A2)

Rapp. 1.100

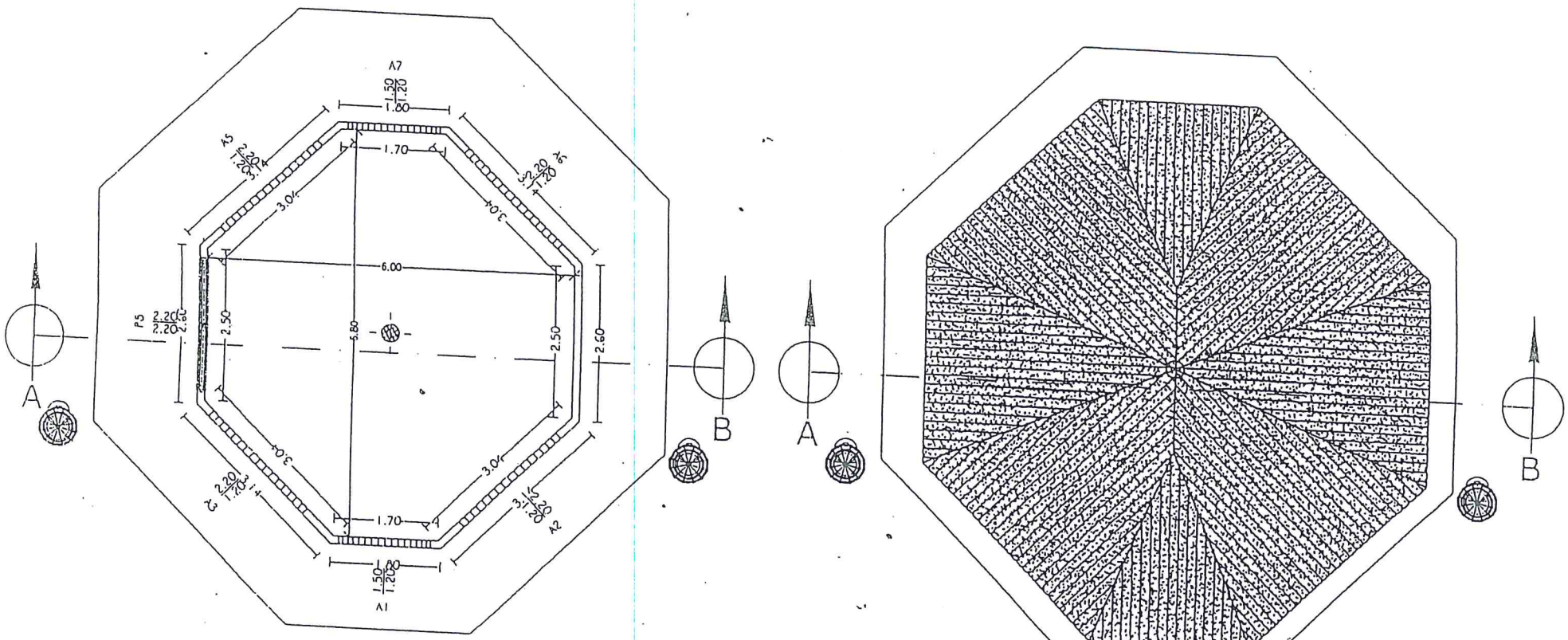

PIANTA Q..ta (0.00)

COPERTURA

Tipologia chiosco (A2)

Rapp. 1:100

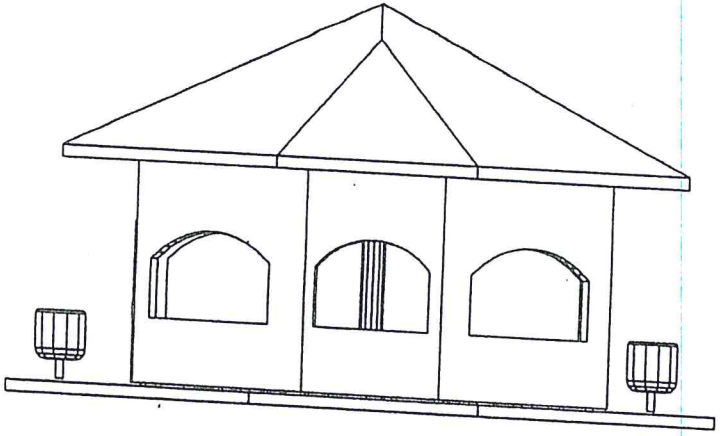

PROSPETTO FRONTALE

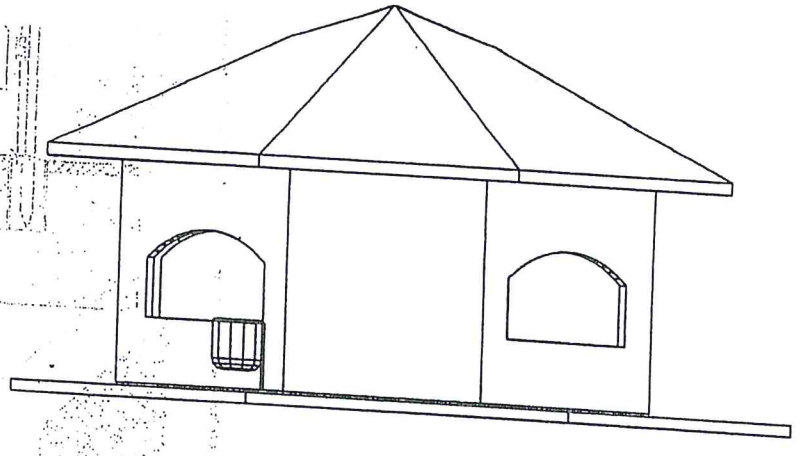

PROSPETTO LATERALE

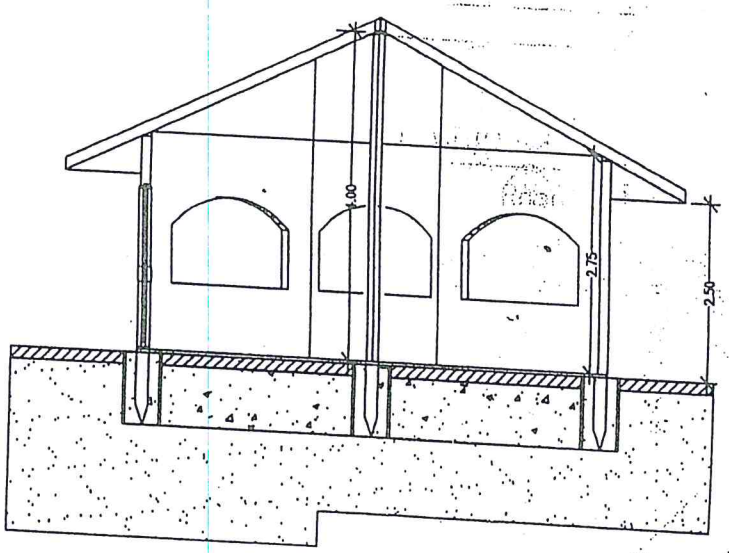

SEZIONE (A–B)

PIANTA Q.ta 0.00

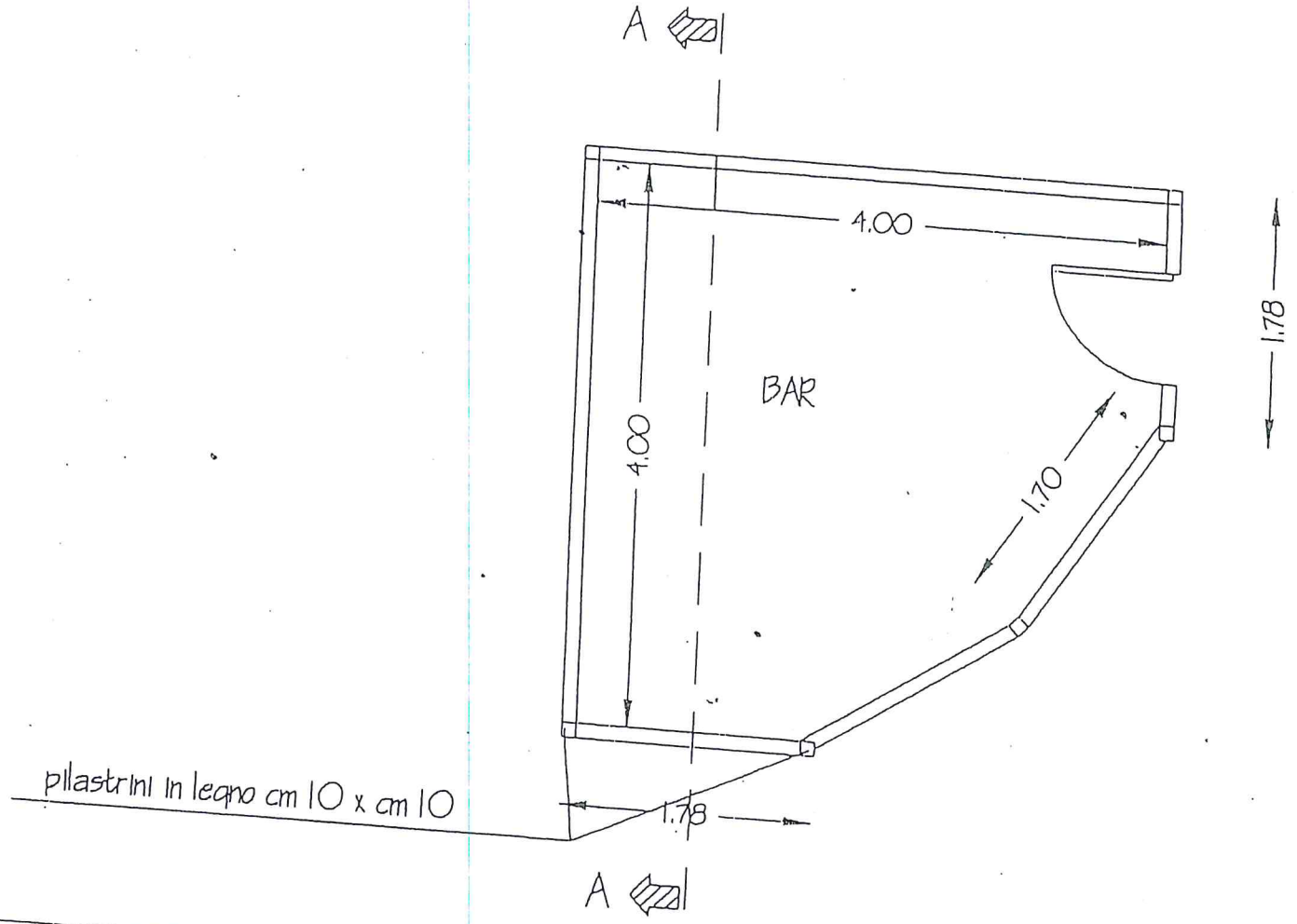

pilastrini in legno cm 10 x cm 10

PIANTA COPERTURA

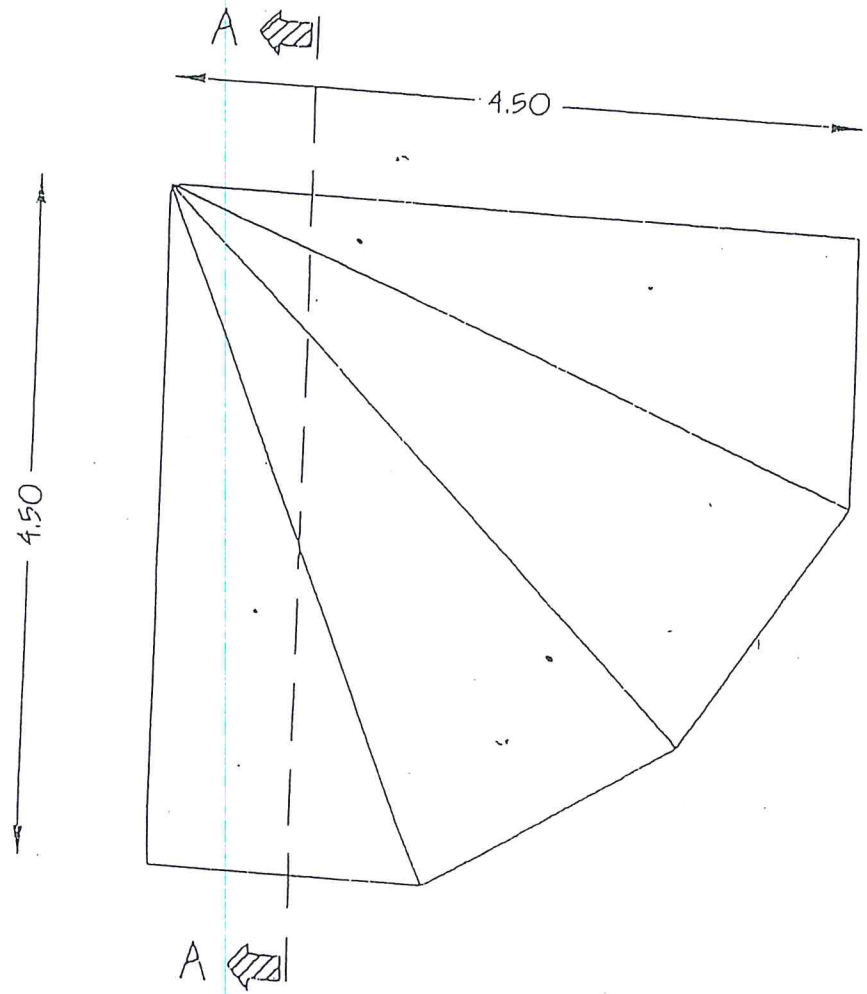

PROSPETTO FRONTALE

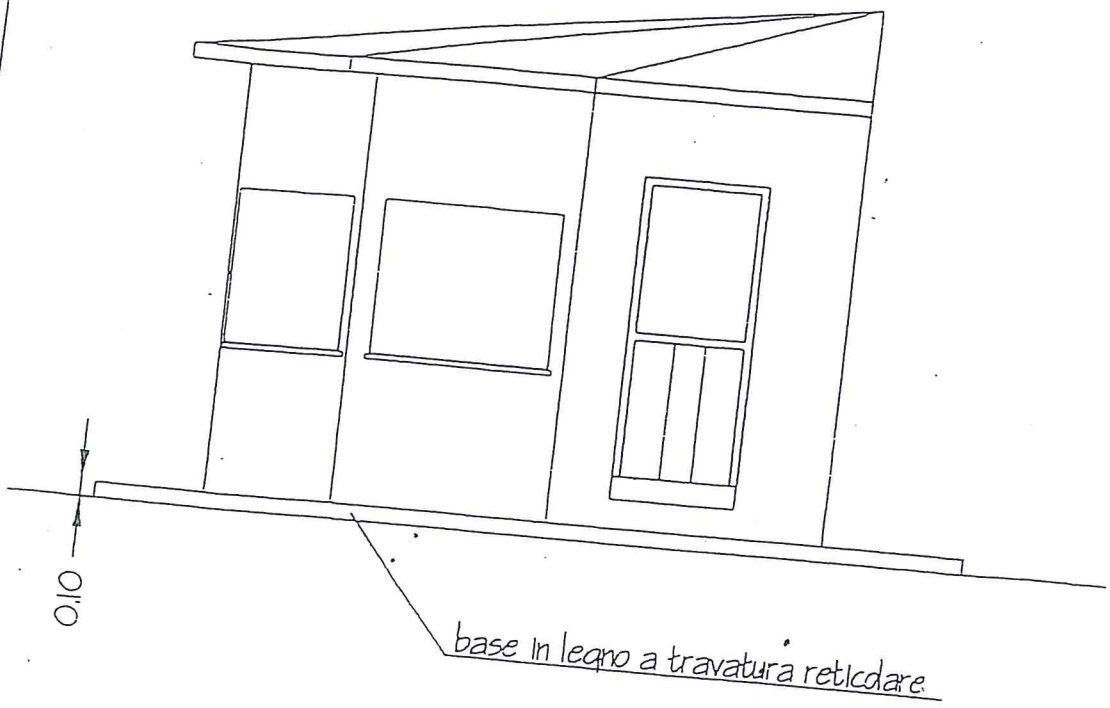

SEZIONE A-A

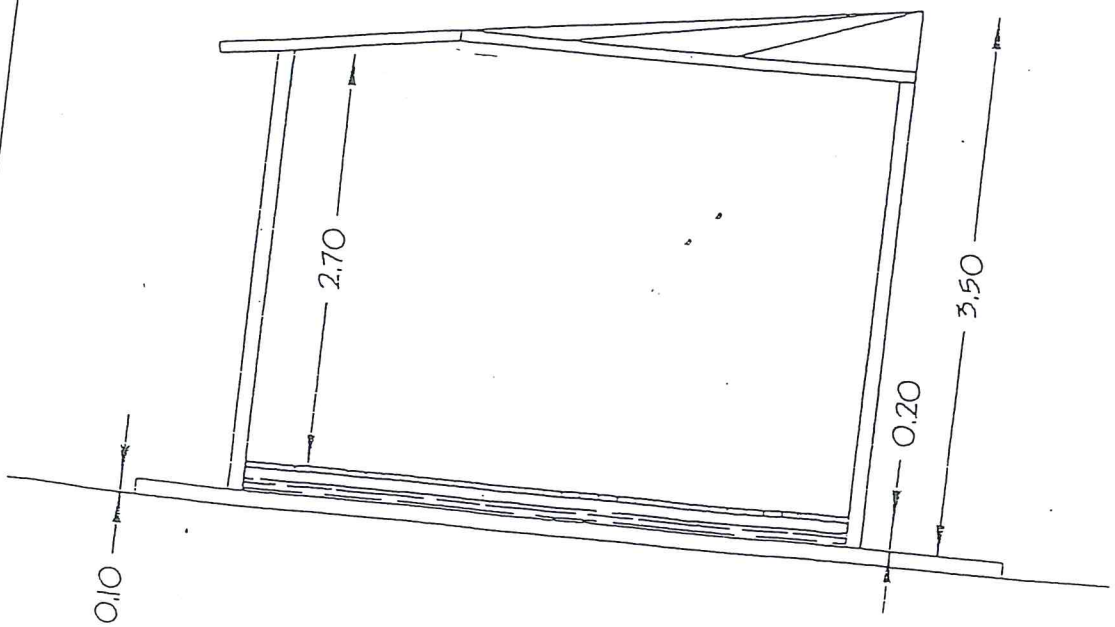

TIPOLOGIA CHIOSCO (B1)

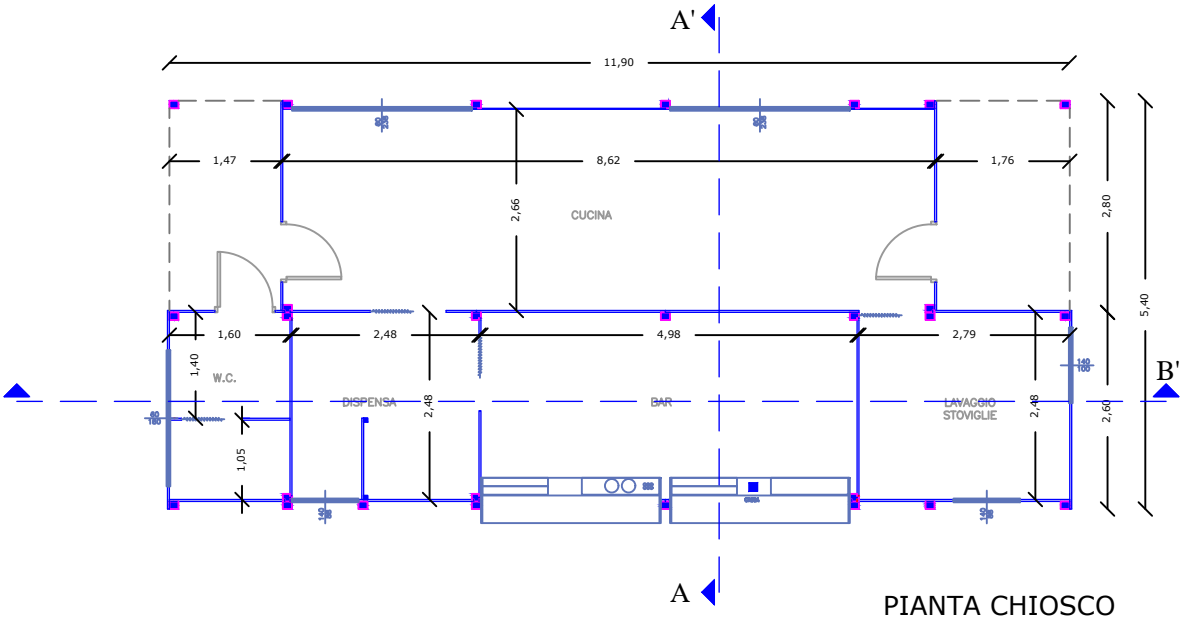

PIANTA CHIOSCO

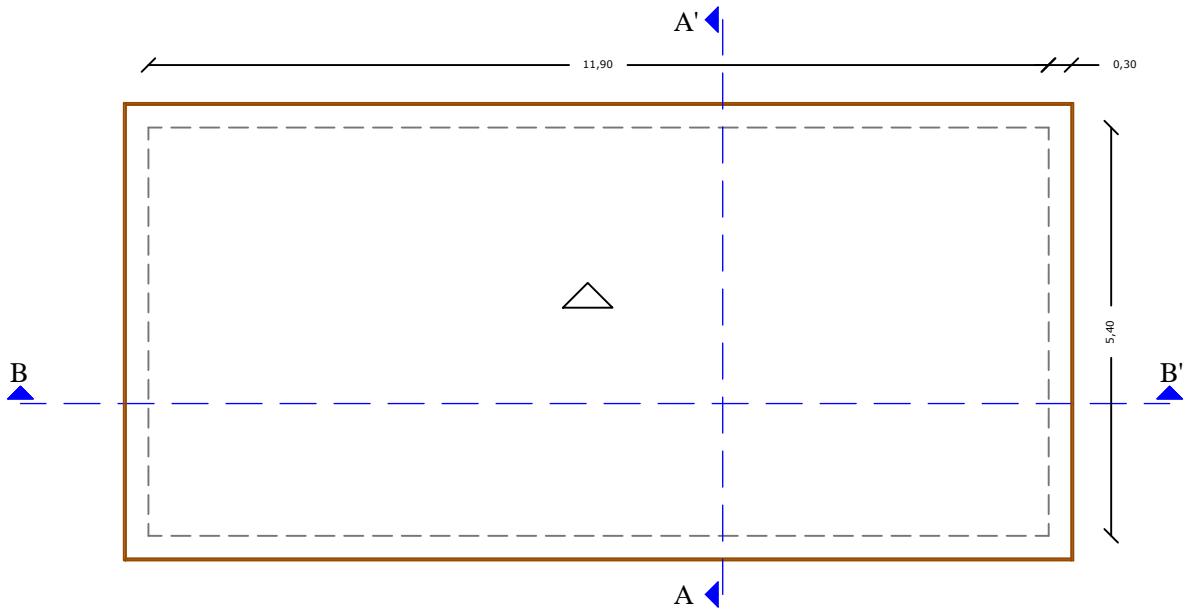

PIANTA COPERTURA

SCALA 1: 100

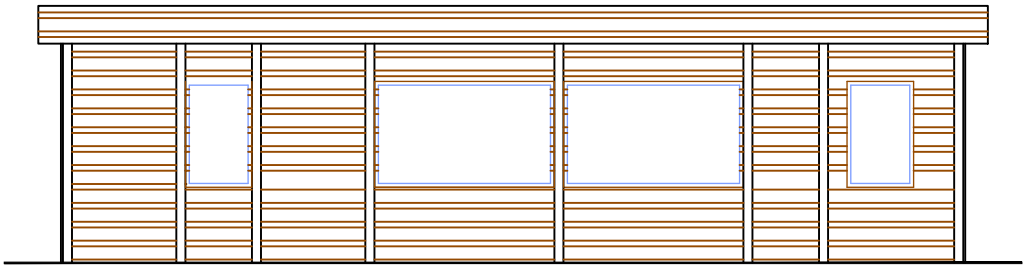

PROSPETTO OVEST

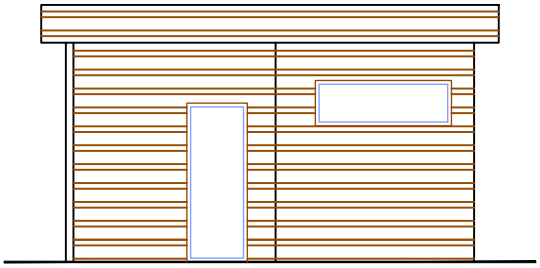

PROSPETTO NORD

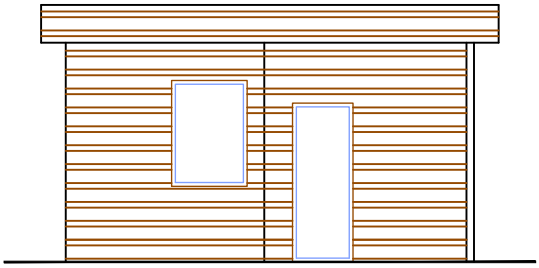

PROSPETTO EST

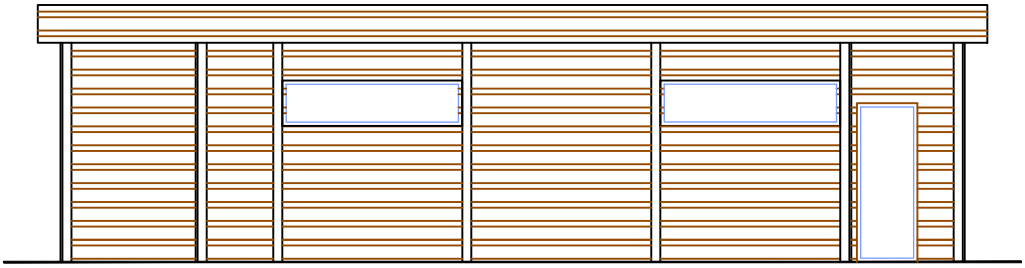

PROSPETTO EST

SCALA 1: 100

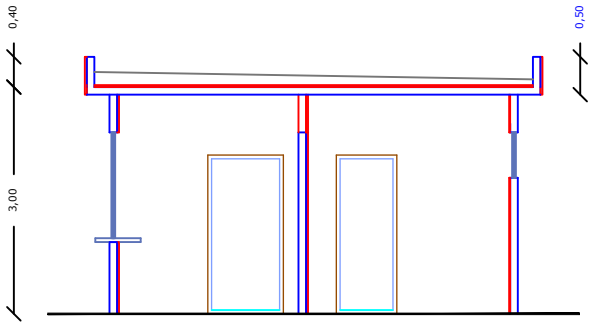

SEZIONE A-A'

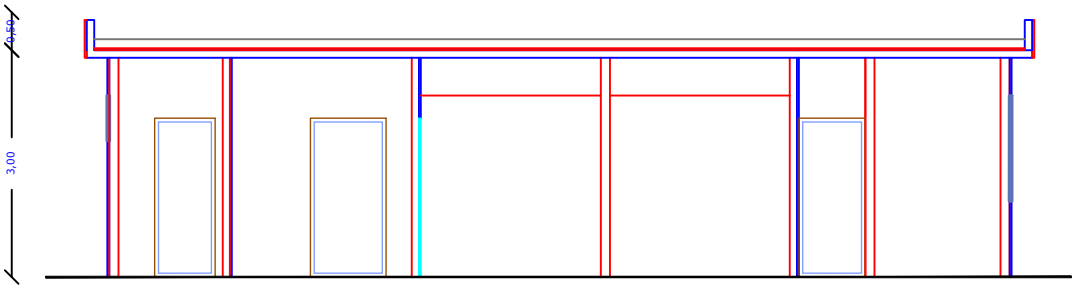

SEZIONE B-B'

SCALA 1: 100

Tipologia chiosco (F)

Rapp. 1.100

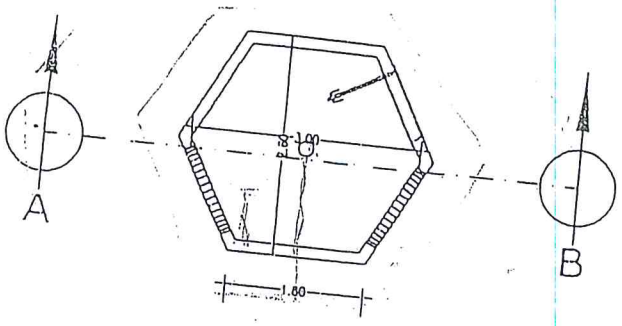

PIANTA Q..ta (0.00)

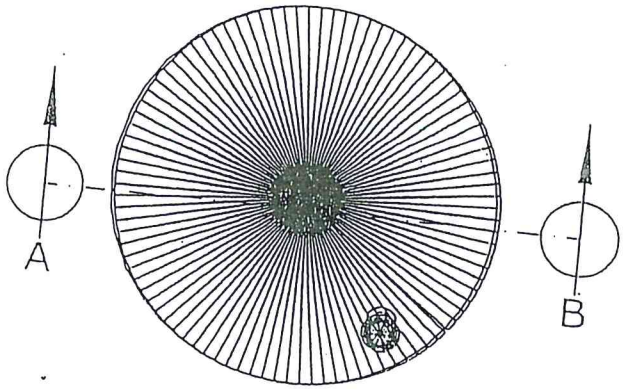

COPERTURA

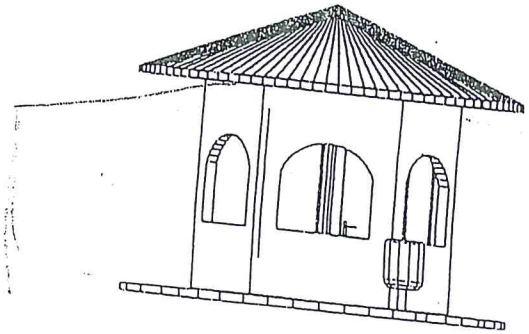

PROSPETTO FRONTALE

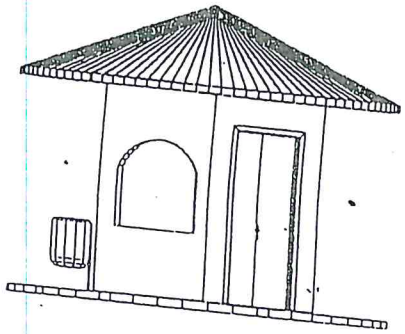

PROSPETTO LATERALE

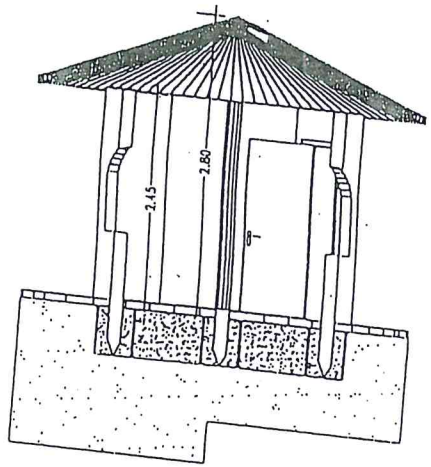

SEZIONE (A–B)

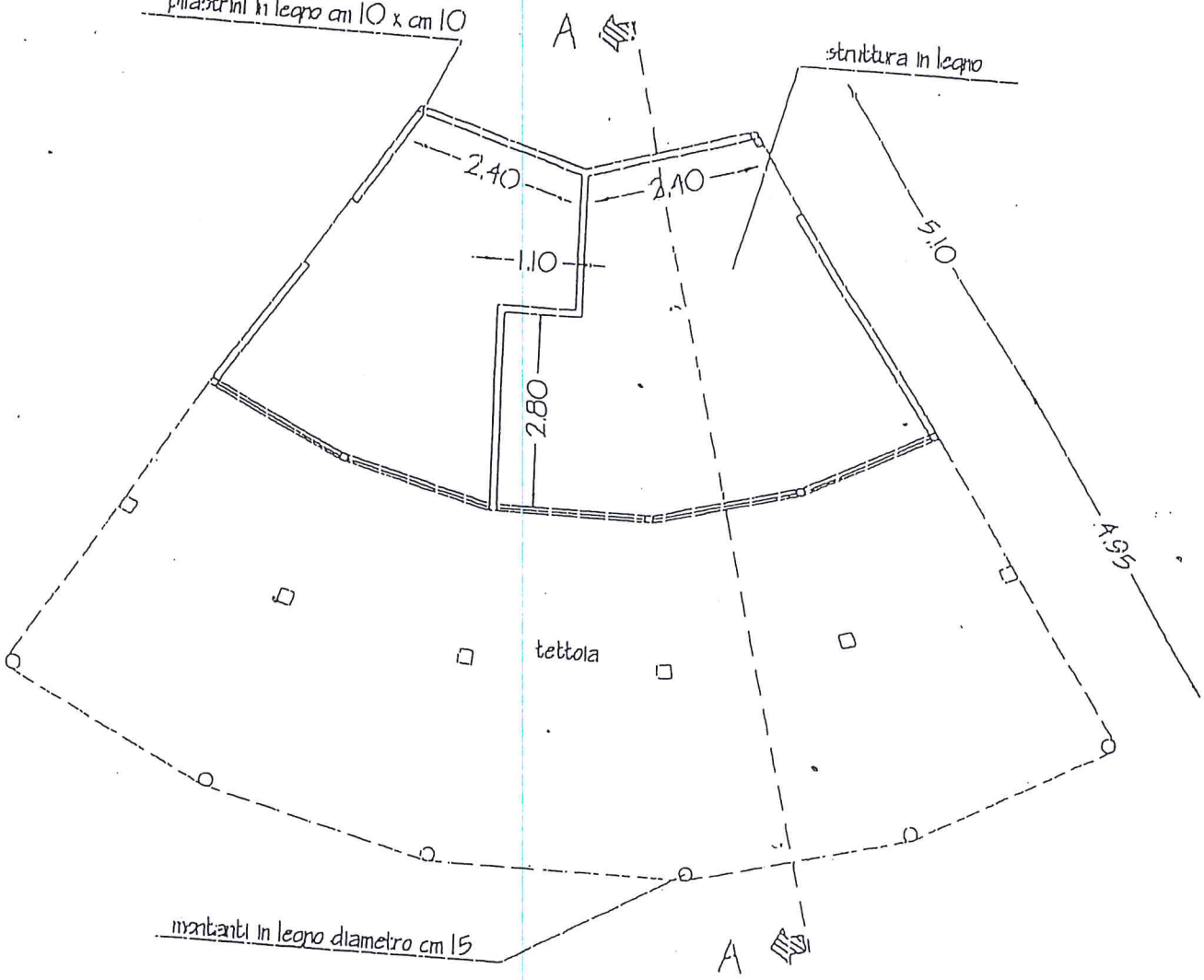

PIANTA Q.ta 0,00

SEZIONE A-A

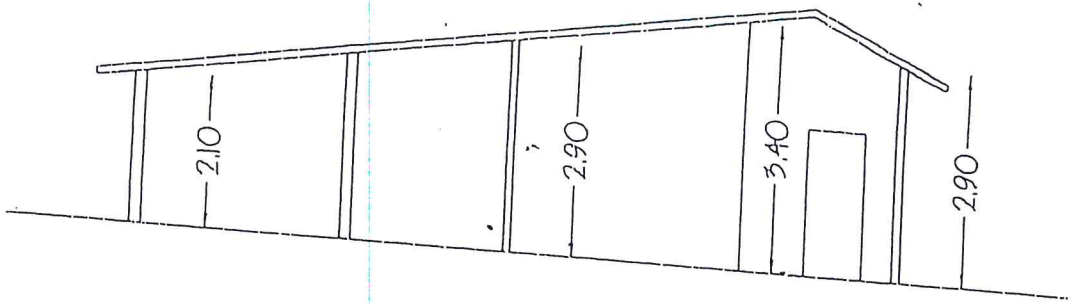

PROSPETTO FRONTALE

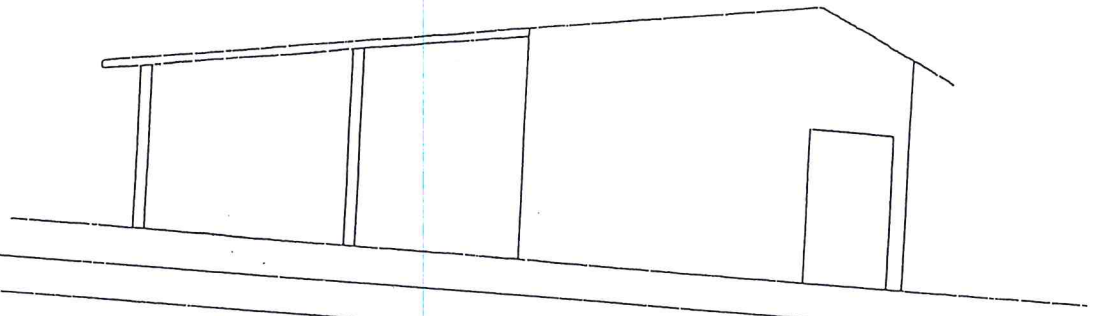

PIANTA W.C.

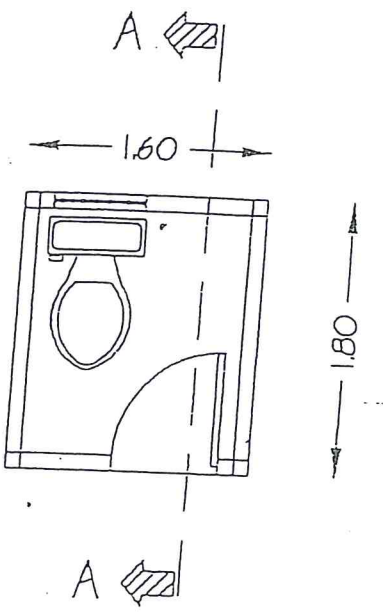

SEZIONE A-A

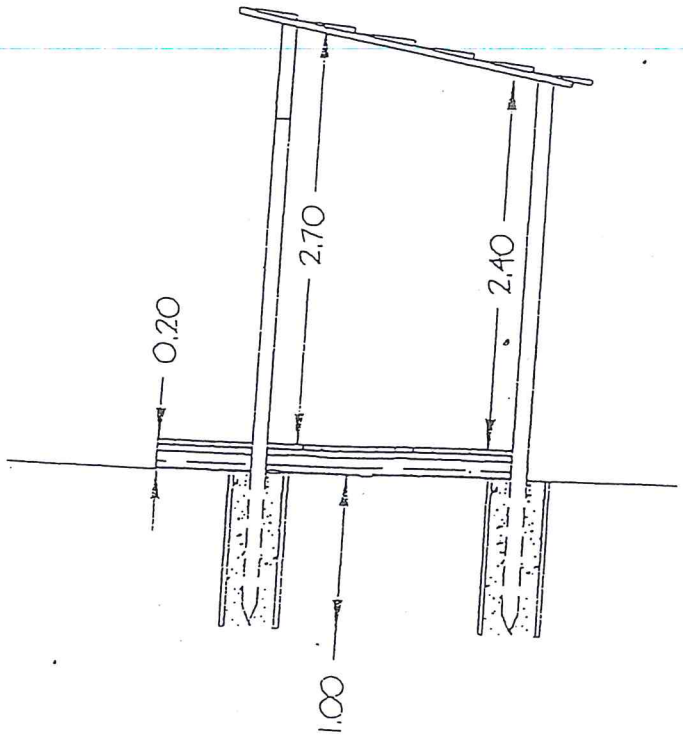

PIANTA CABINE

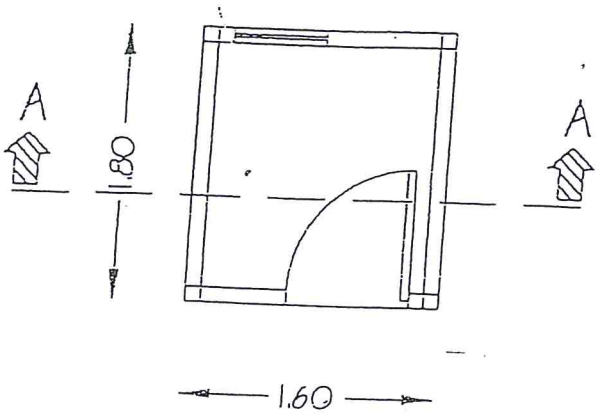

SEZIONE A-A

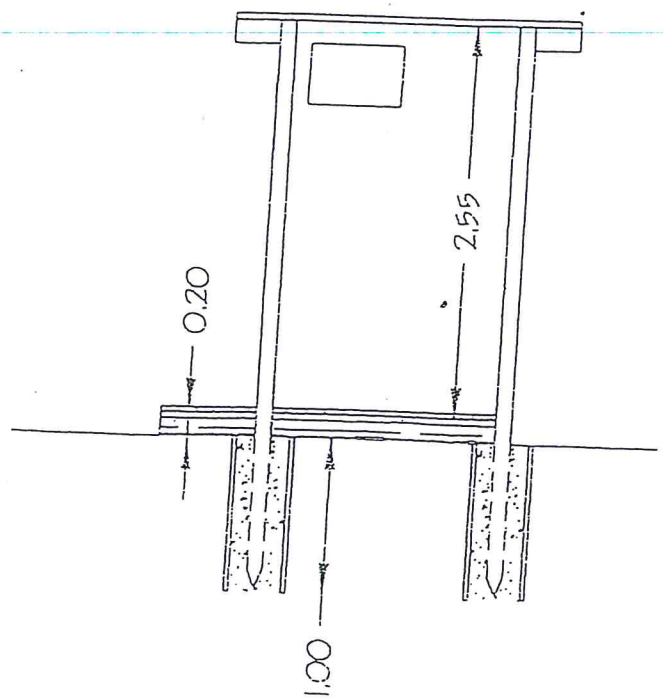

PIANTA LOCALE AUTOCLAVE

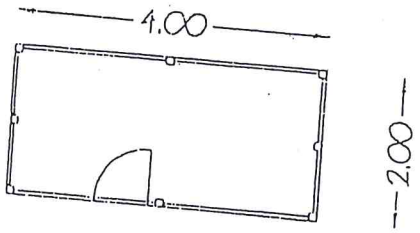

PROSPETTO FRONTALE

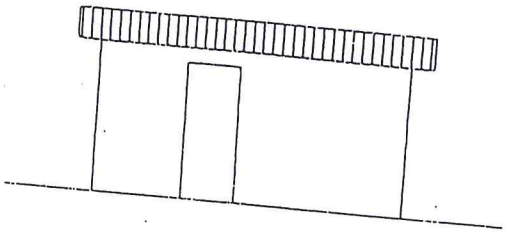

PIANTA LOCALE DEPOSITO

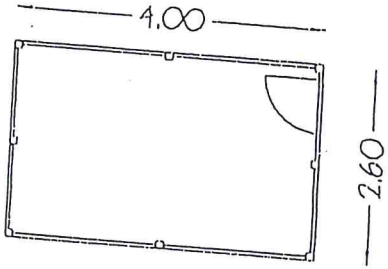

PROSPETTO FRONTALE

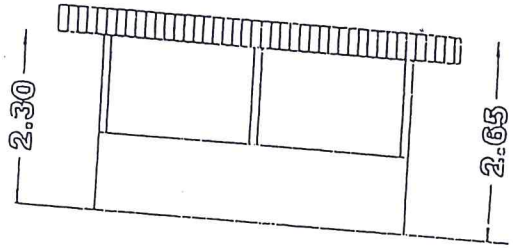

Tipologia chiosco (A2)

SCALA 1: 100

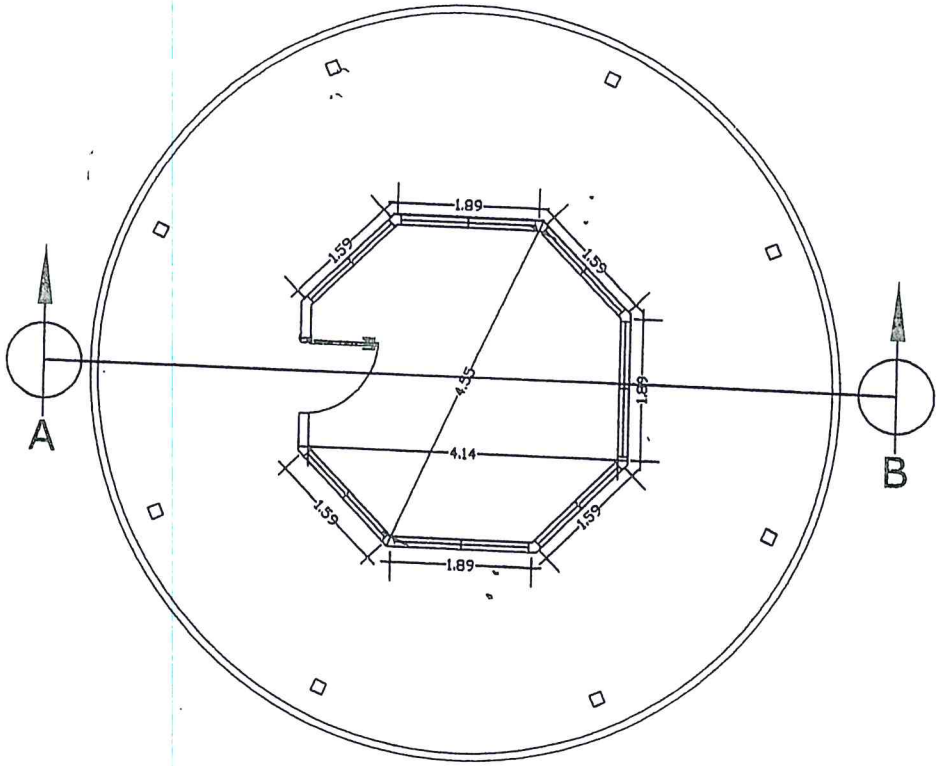

PIANTA

Tipologia - chiosco (A2)

SCALA 1: 100

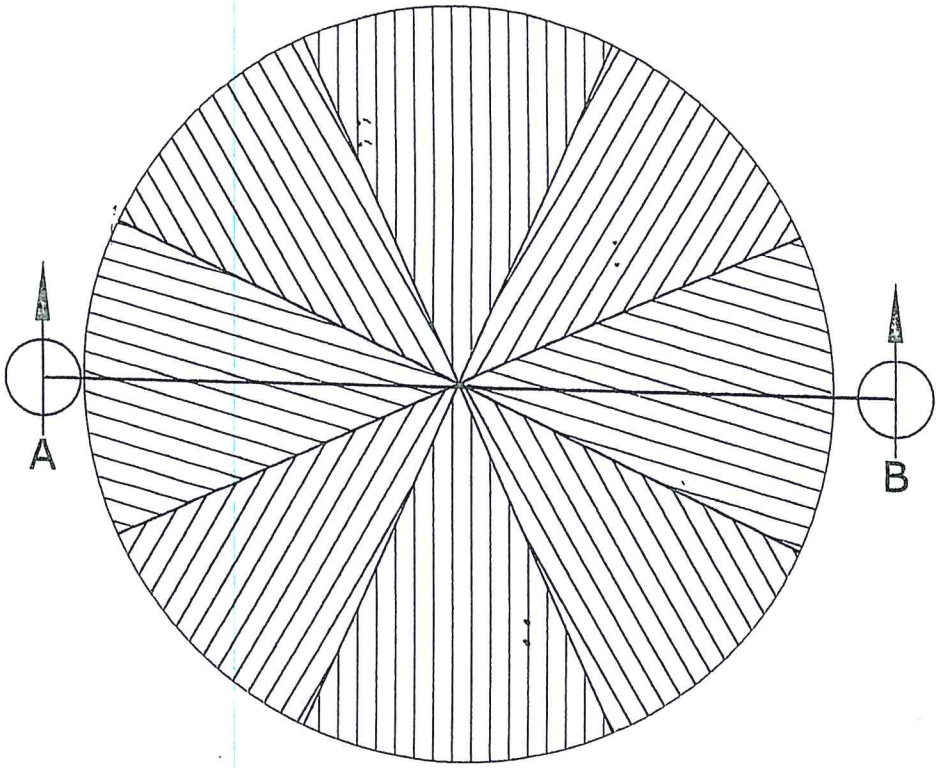

PIANTA COPERTURA

Tipologia chiosco (A2)

Rapp. 1.100

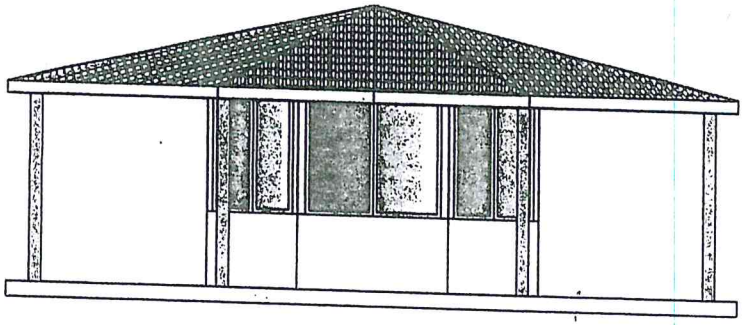

PROSPETTO FRONTALE

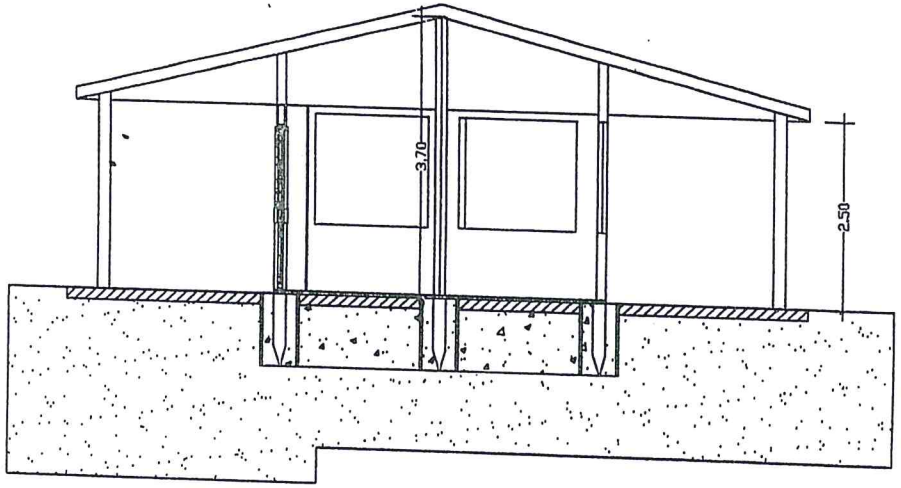

SEZIONE (A-B)

W.C. DISABILI

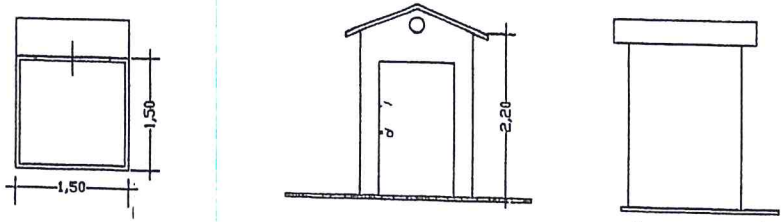

W.C.

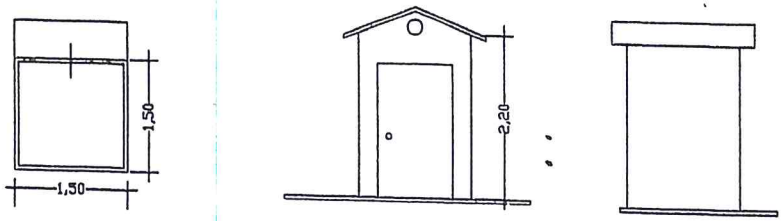

gazebo

PIANTA 1:100

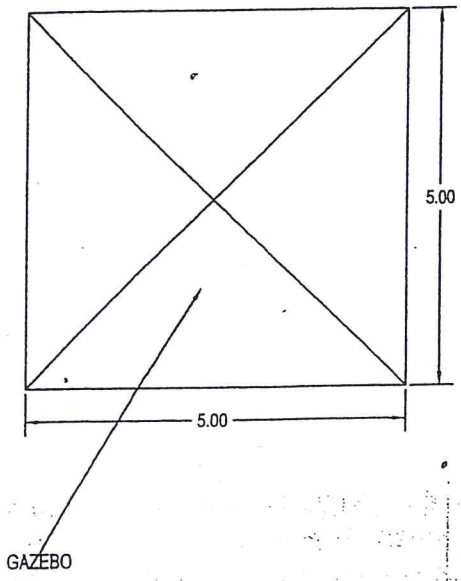
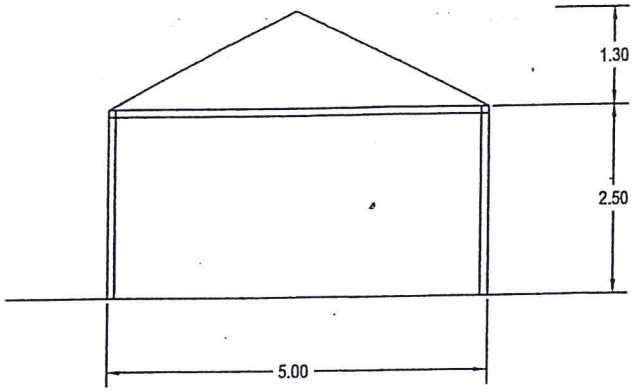
PROSPETTO 1:100